Nr 1

INSTRUKCJA UKŁADANIA MEMBRAN WSTĘPNEGO KRYCIA - MWK

1. Instrukcja podaje najistotniejsze zasady układania **membran wysokoparoprzepuszczalnych**, nazywanych dalej „**MWK**" określonych w **DWU od typ 90 do typ 300 oraz typ MBR 2000 i MBR 3000**, o ciężarze powierzchniowym **od 90 do 300 g/m²**, w dachach o nachyleniu **≥ 20 º (≥ 36,4 %)**, z pokryciami wentylowanymi, leżących na łatach i kontr łatach. Układanie **MWK** na dachach o nachyleniu mniejszym niż **20º** objęte jest odrębną Instrukcją nr 5.

2. Komplet informacji dotyczących układania MWK dla wszystkich jej zastosowań znajduje się na stronie www.dachowa.com.pl.

3. MWK przeznaczona jest do stosowania jako warstwa uszczelniająca pokrycia dachów pochyłych. Dlatego konstrukcja okapu dachu, w którym jest zamontowana **MWK** powinna umożliwiać odprowadzenie skropli i przecieków poza dach oraz zawierać wlot dla wentylacji pokrycia.

4. MWK umożliwia permanentne osuszanie dachu, ale tylko gdy jest stały przepływ powietrza atmosferycznego nad nią, wzdłuż kontr łat (rys.2). Otwory wlotowe i wylotowe przestrzeni lub szczeliny wentylacyjnej znajdującej się nad nią musza być drożne i osłonięte przed zwierzętami a wysokość szczeliny musi być odpowiednio dobrana do wielkości dachu według Instrukcji nr 2 / DIN 4108 - 3.

5. MWK powinna być montowana bezpośrednio na termoizolację (rys.1) układaną między belkami konstrukcji dachów. Może być również montowana nad poddaszami nieużytkowymi (strychami), gdzie termoizolacja ułożona jest na stropie (Instrukcja nr 9).

6. Membranę **MWK** montuje się cienką włókniną do wewnątrz a grubszą z napisami na zewnątrz.

7. **Membranę** należy lekko napiąć (nie za mocno). Zasadnicze mocowanie MWK stanowi dobrze dociśnięta kontr łata. Jeżeli istnieje konieczność pomocniczego zamocowania, to membranę przybija się wstępnie bezpośrednio do krokwi gwoździami o szerokim łepku lub zszywkami. Zszywki i gwoździe powinny być usytuowane pod kontr łatą. Gdy inwestor chce uniknąć chwilowego przeciekania **MWK** w czasie, gdy nie jest jeszcze ułożone pokrycie zasadnicze, to powinien przykleić pod kontr łaty specjalną taśmę uszczelniającą (np. Marma K2).

8. Nad świetlikami, kominami, oknami dachowymi itp. trzeba wykonać rynienki z **MWK** (rys.5).

9. Wokół kominów (rys.6), wyłazów, okien dachowych itp. należy przykleić **MWK** za pomocą taśmy dwustronnie klejącej, tak aby wywinięte ku górze jej fragmenty tworzyły pas o wysokości 10 - 15 cm. Na zakończenie należy zakleić szczelnie wszystkie nacięcia na rogach i pęknięcia oraz obkleić te elementy taśmą samoprzylepną.

10. Dla uzyskania szczelnego połączenia, wzdłuż koszy, przed ułożeniem zasadniczych pasm poziomych trzeba zamocować dodatkowy pas **MWK** (rys.4). Na niego należy ułożyć następne pasma układane na sąsiadujących połaciach z zakładem o minimalnej długości 15 cm.

11. MWK może być rozpięta na konstrukcji dachu (rys.1) a membrany o gramaturze większej od 120 g/m² mogą być układane na poszyciu z desek zamocowanym na konstrukcji według Instrukcji nr 4.

12. Dopuszcza się łącznie czołowe pasm **MWK** (przedłużenie pasma) wykonane według Instrukcji nr 12.

13. MWK przepuszcza parę wodną i służy do

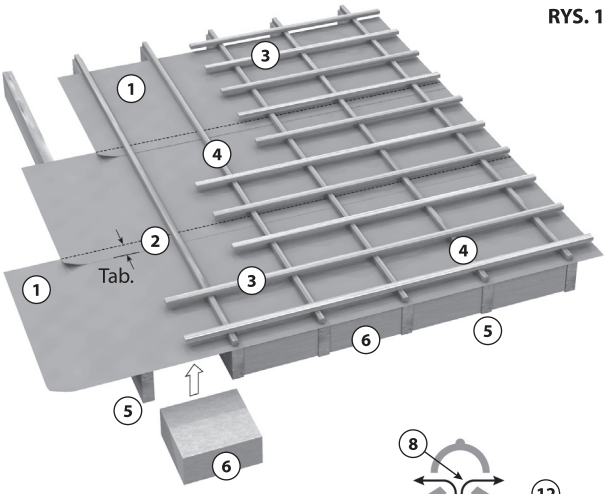

RYS. 1

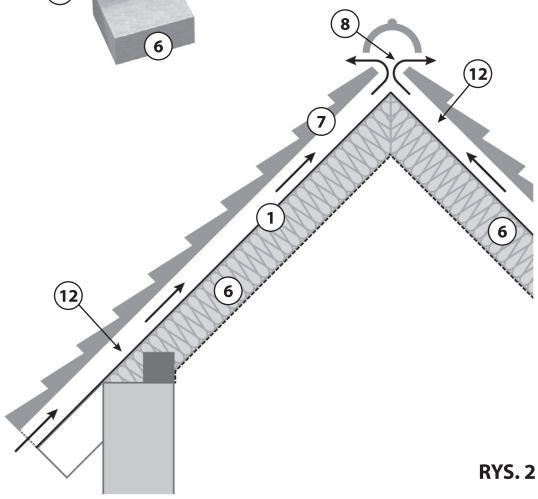

RYS. 2

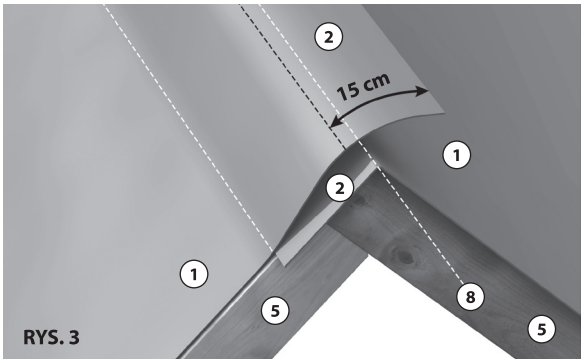

RYS. 3

uszczelnienia pokryć zasadniczych, których nie może zastępować. Również nie może być pokryciem tymczasowymi a jej ułożenie powinno być wykonane jednocześnie z pokryciem zasadniczym. Z powodu działania promieni słonecznych (UV) na **MWK**, zaleca się:
a). zamocowanie pokrycia zasadniczego w jak najszybszym czasie po jej ułożeniu, najlepiej jest układać obie części pokrycia jednocześnie;
b). zasłonięcie membrany (np. termoizolacją) od strony wewnętrznej, od poddasza w czasie nie dłuższym niż 6 tygodni od daty jego ułożenia na dachu (lub zasłonięcie okien) a w okapie nie dłuższym niż 6 tygodni. Prosimy układających MWK o nie palenie papierosów w trakcie jego układania.

14. Prosimy układających **MWK** o zachowanie warunków bezpieczeństwa przeciw pożarowego, w tym o nie palenie papierosów w trakcie jej układania.

15. Uprzedzamy o możliwości uszkodzenia **MWK** przez wadliwie przygotowane (z koncentratów) impregnaty solne służące do zabezpieczania łat i kontr łat znajdujących się nad nią.

16. Mocowanie wstępne **MWK** gwoździami lub zszywkami oraz gwoździe mocujące kontr łaty mogą być powodem przeciekania membrany w czasie jej układania gdy pada deszcz i nie ma jeszcze pokrycia zasadniczego.

Tab. Zalecane zakłady minimalne między kolejnymi pasami MWK

Nachylenie połaci dachu	Szerokość zakładu między pasami
20°-24° (36,4% - 44,5%)	20 cm
25°-35° (46,6% - 70%)	15 cm
36°-90° (≥72,6%)	10 cm

Układanie MWK na połaciach o kątach nachylenia poniżej 20° objęte jest odrębą instrukcją nr 5. Realizacja tych zaleceń wymaga ich uwzględnienia już na etapie projektowania budynku.

OZNACZENIA NA RYSUNKACH:

1. Membrana MWK
2. Zakład między pasmami
3. Łata
4. Kontr łata
5. Krokwie - belki
6. Temoizolacja
7. Pokrycie dachu
8. Kalenica
9. Okap
10. Kosz
11. Komin
12. Szczelina wentylacyjna

RYS. 4

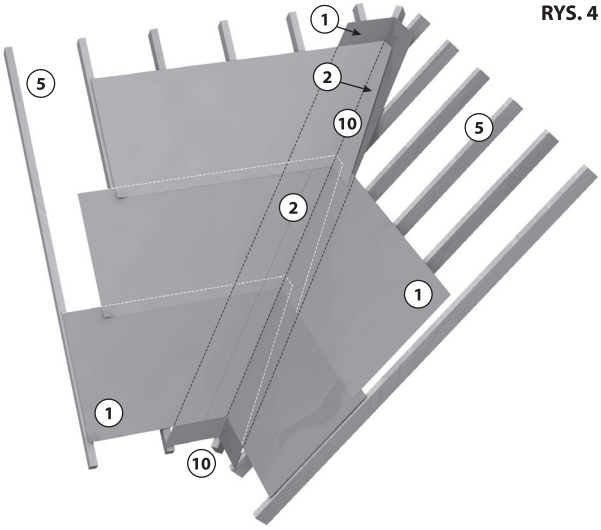

RYS. 5

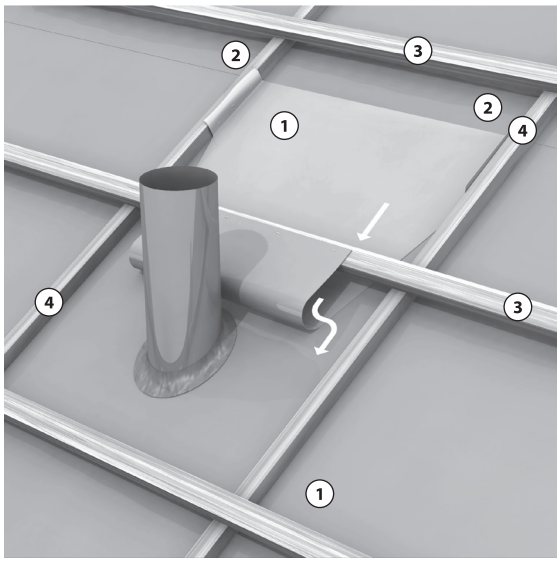

RYS. 6

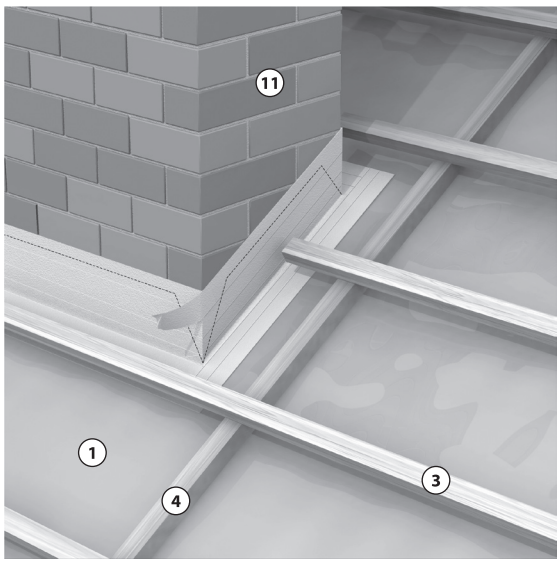

Stan wiedzy na dzień 01.09.2024 r.